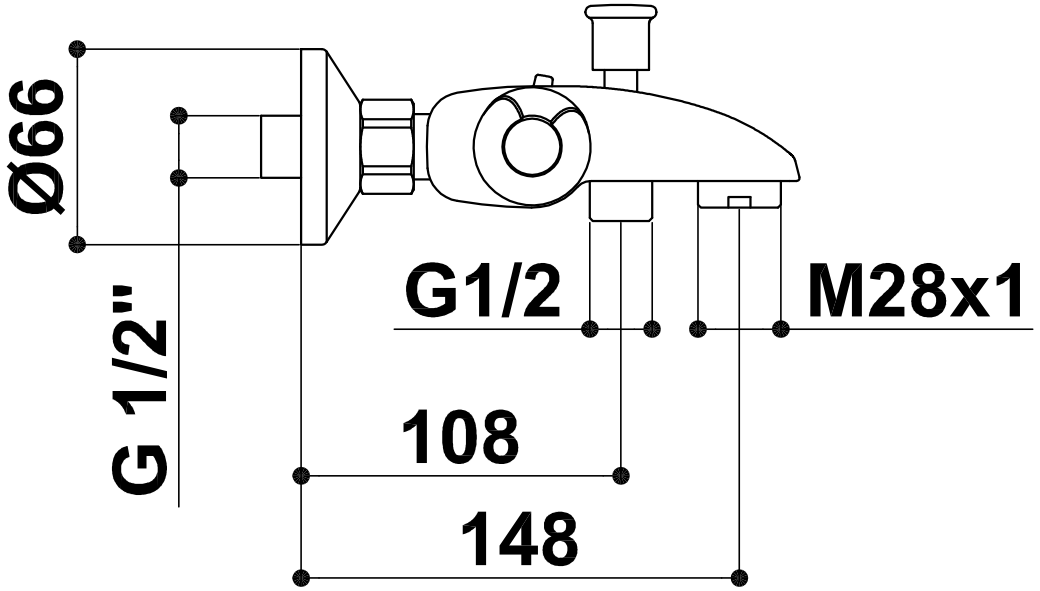
Ø66
G 1/2"
G1/2
M28x1
108
148

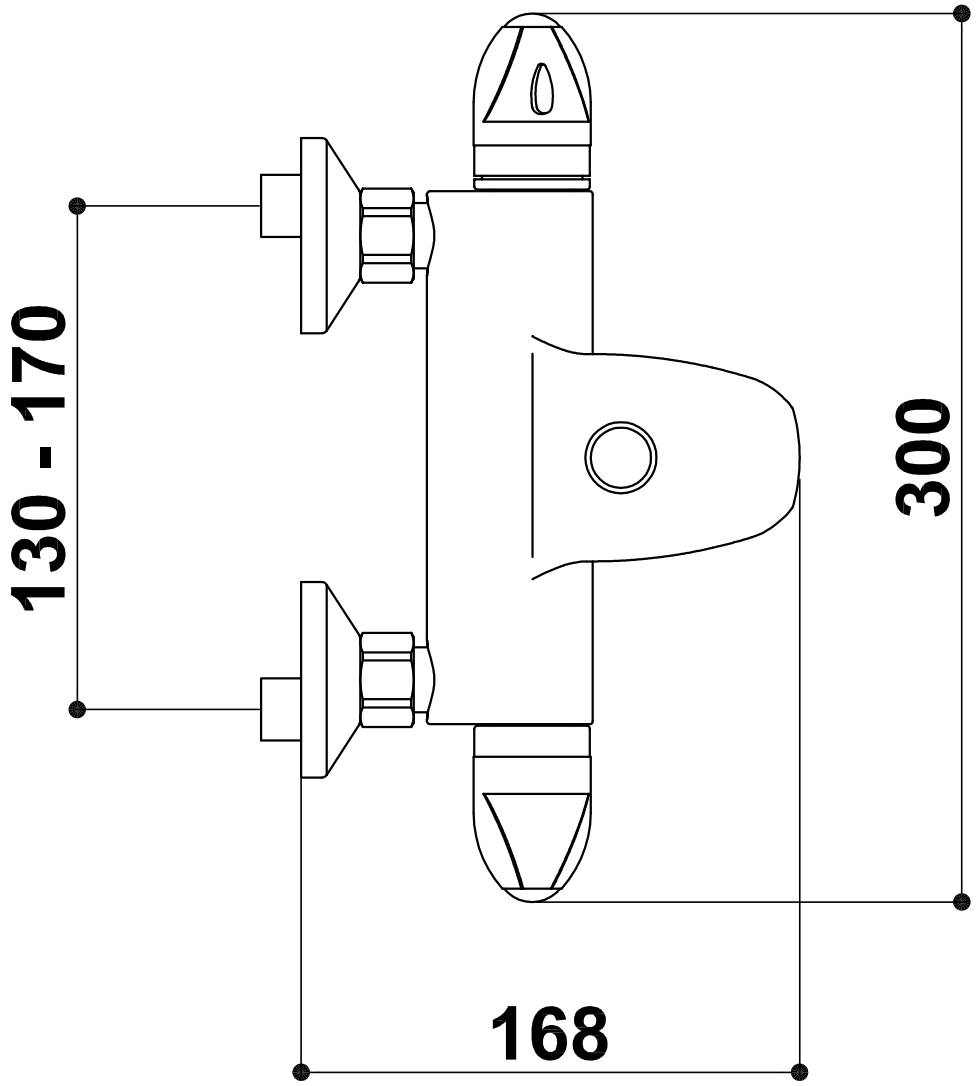
130 - 170
300
168