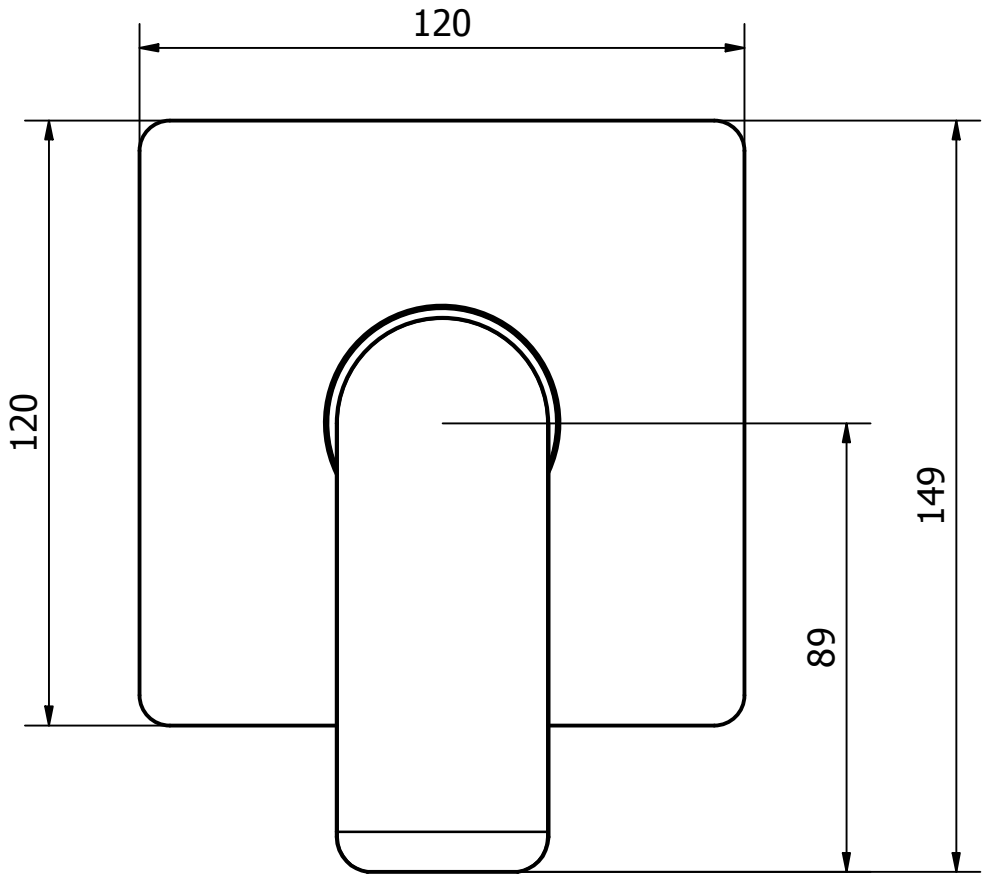
120
120
149
89

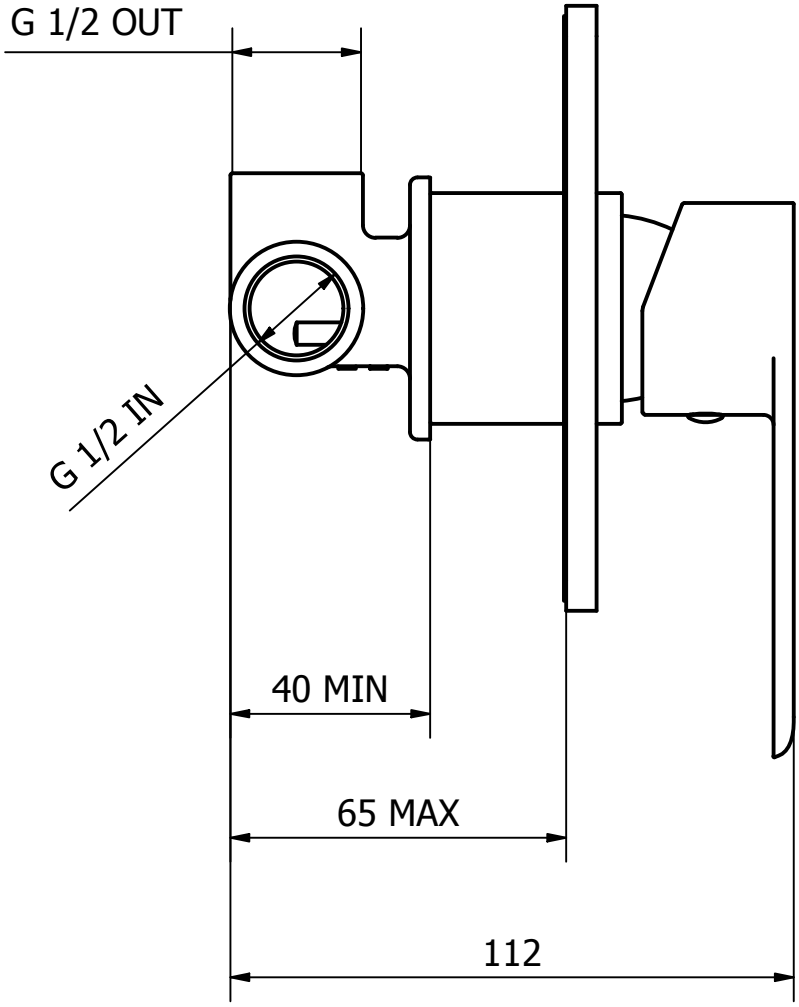
G 1/2 OUT
G 1/2 IN
40 MIN
65 MAX
112