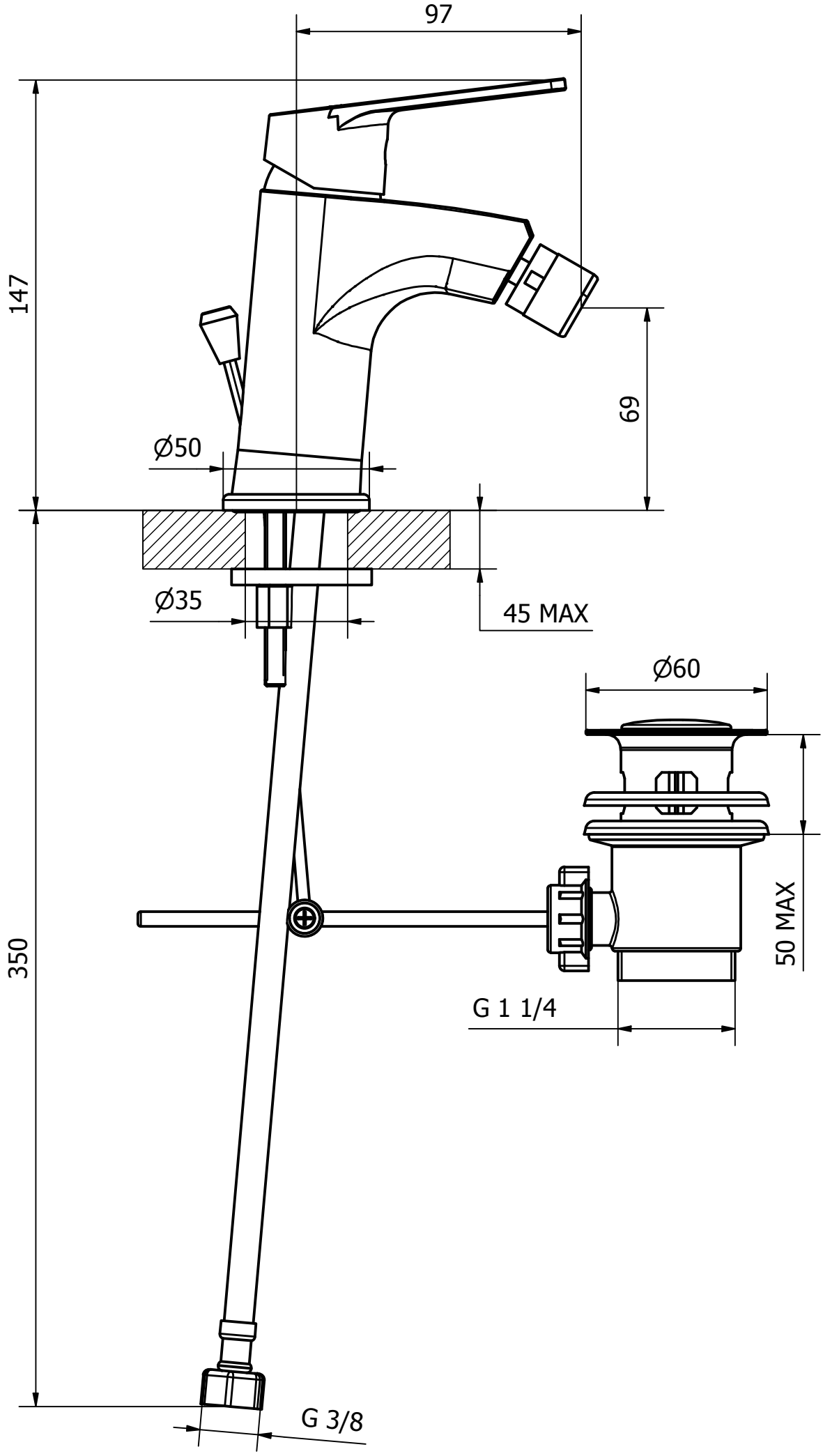
97
147
69
Ø50
Ø35
45 MAX
Ø60
50 MAX
350
G 1 1/4
G 3/8