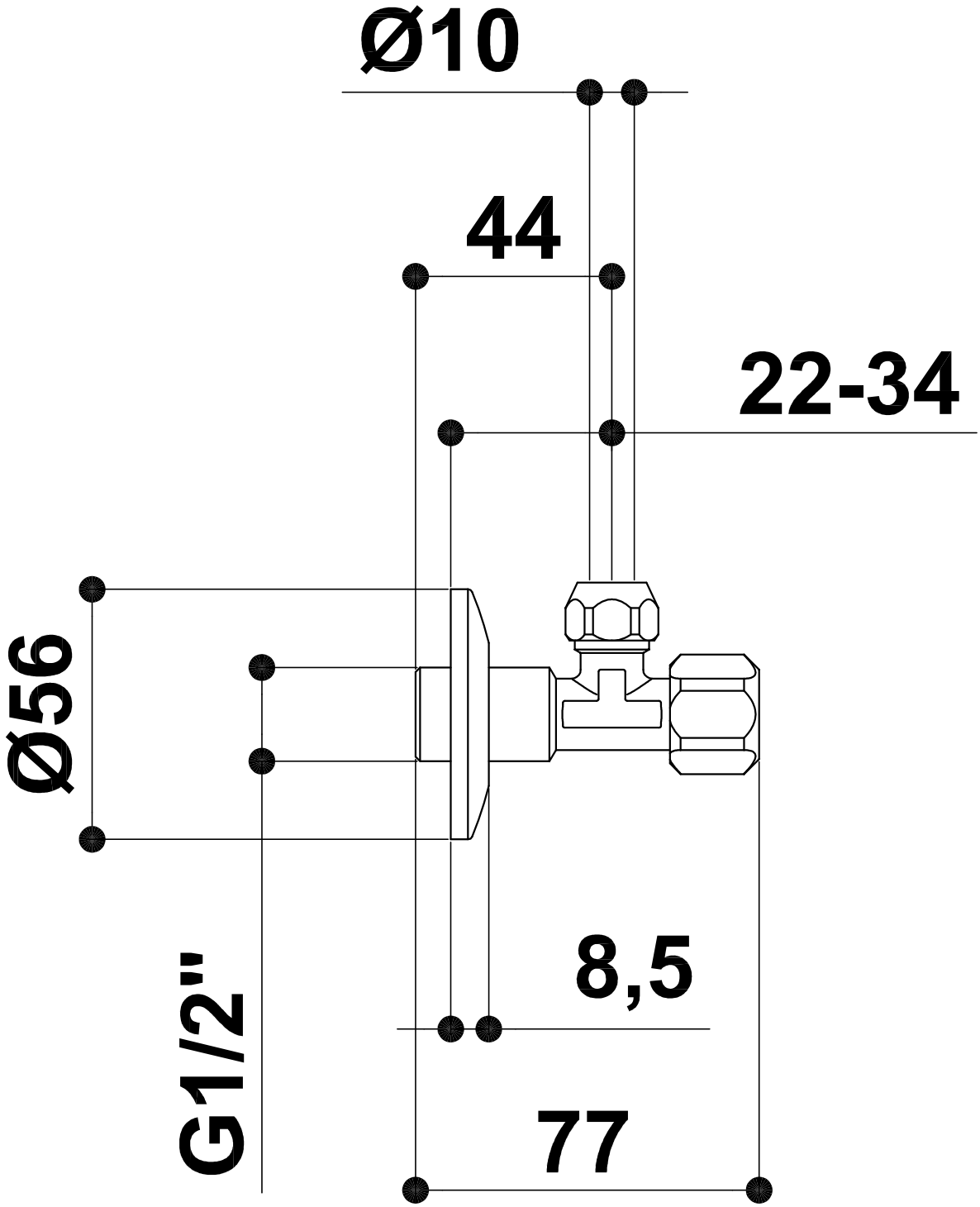
Ø10
44
22-34
Ø56
8,5
G1/2"
77