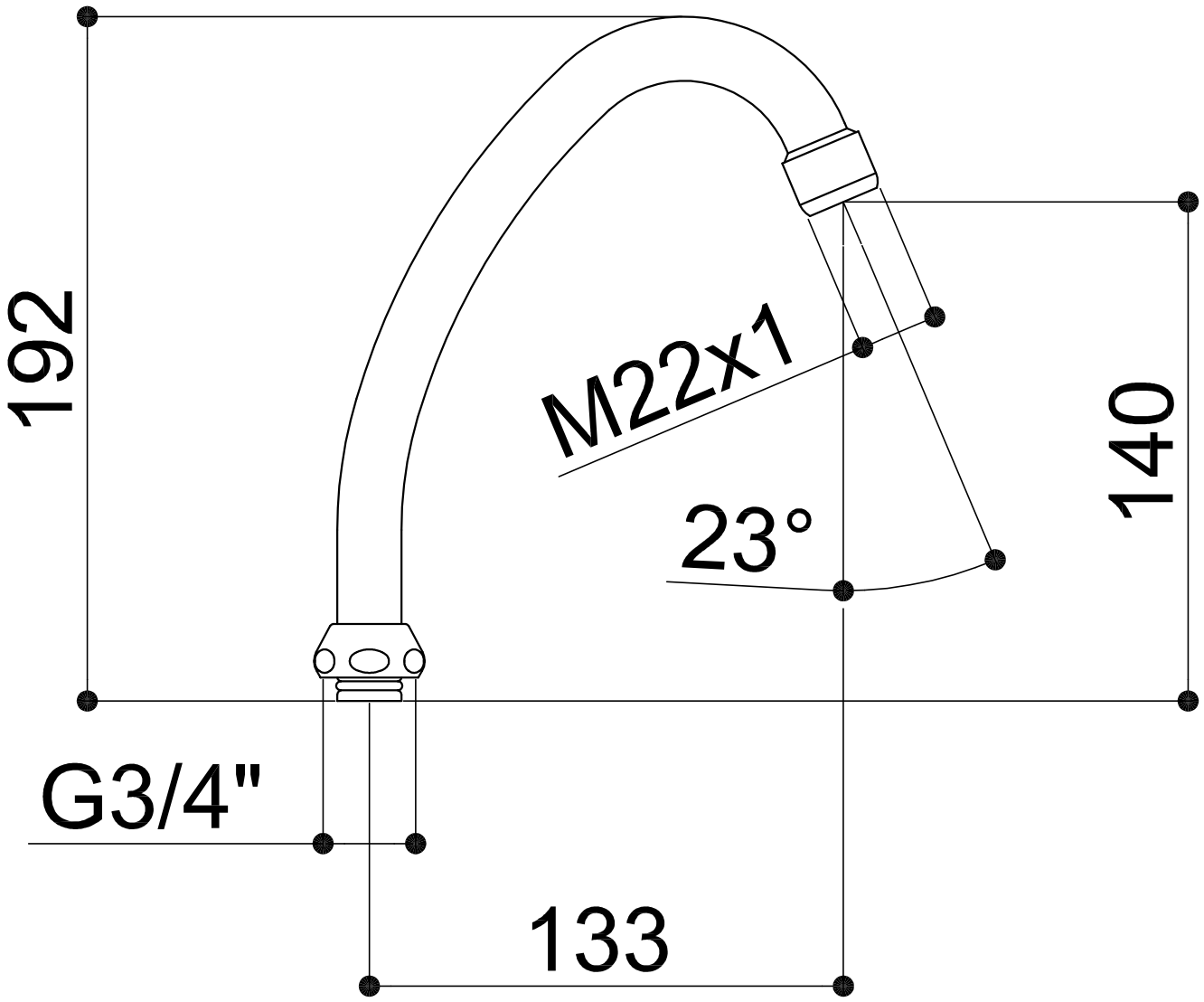
192
M22x1
140
23°
G3/4"
133