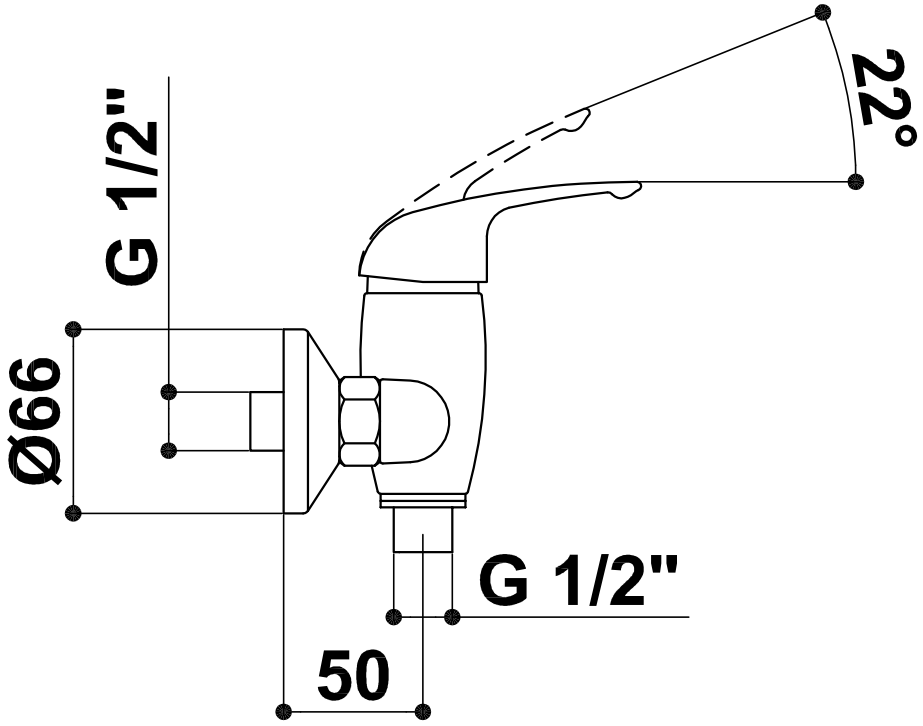
22°
G 1/2"
Ø66
G 1/2"
50

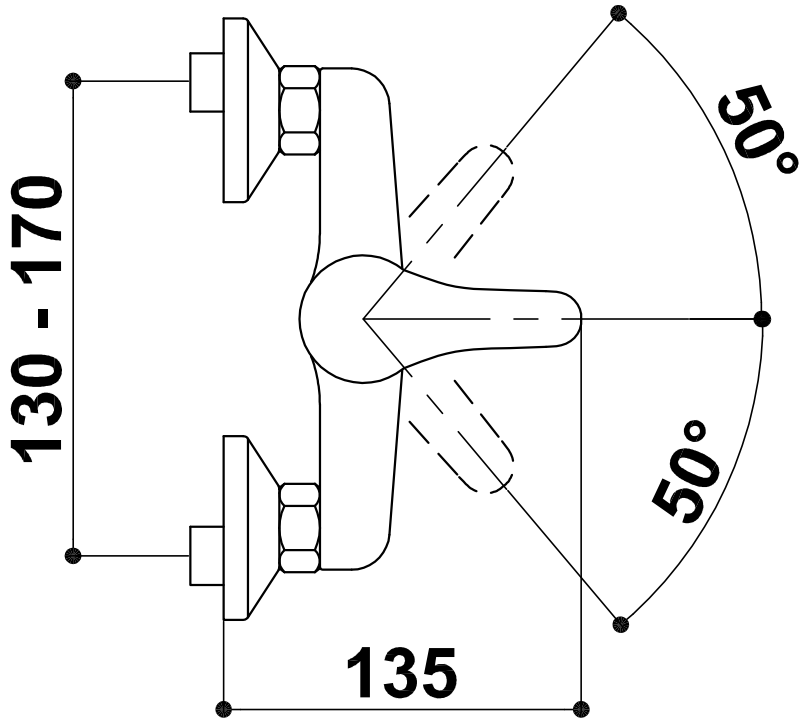
50°
130 - 170
50°
135