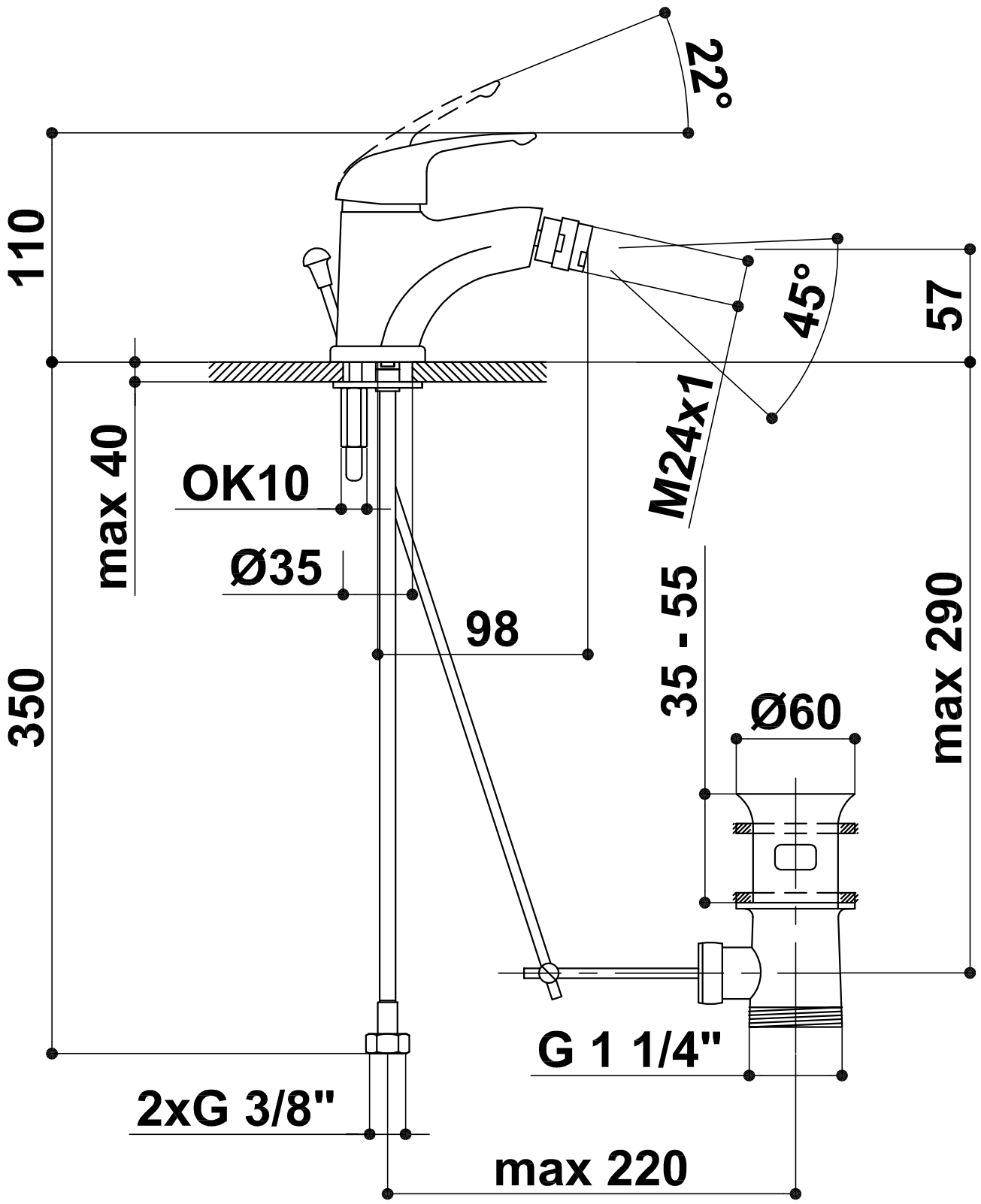
22°
110
45°
57
max 40
OK10
M24x1
Ø35
98
35 - 55
max 290
350
Ø60
G 1 1/4"
2xG 3/8"
max 220