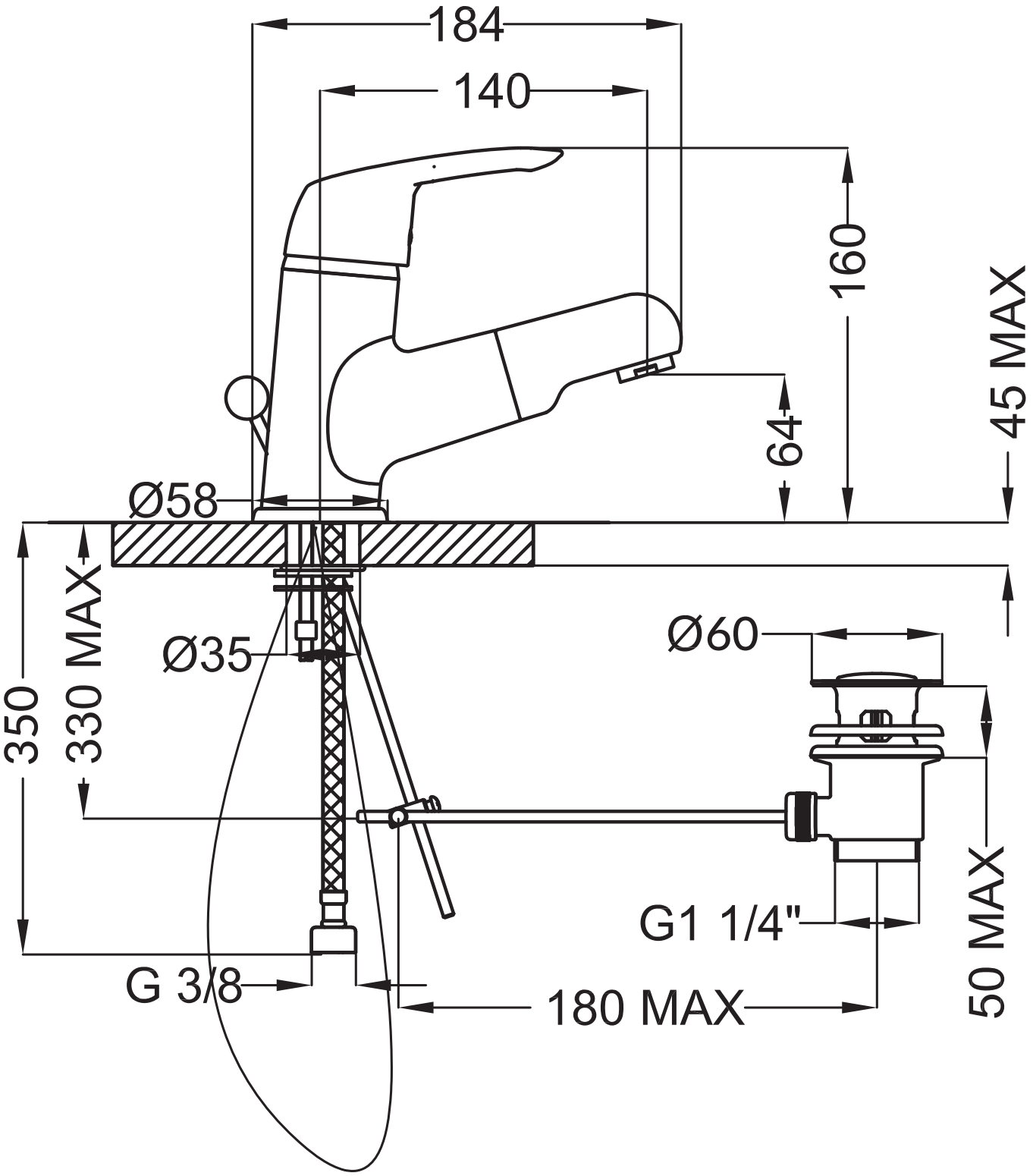
184
140
160
45 MAX
64
Ø58
350
330 MAX
Ø35
Ø60
50 MAX
G1 1/4"
G 3/8
180 MAX