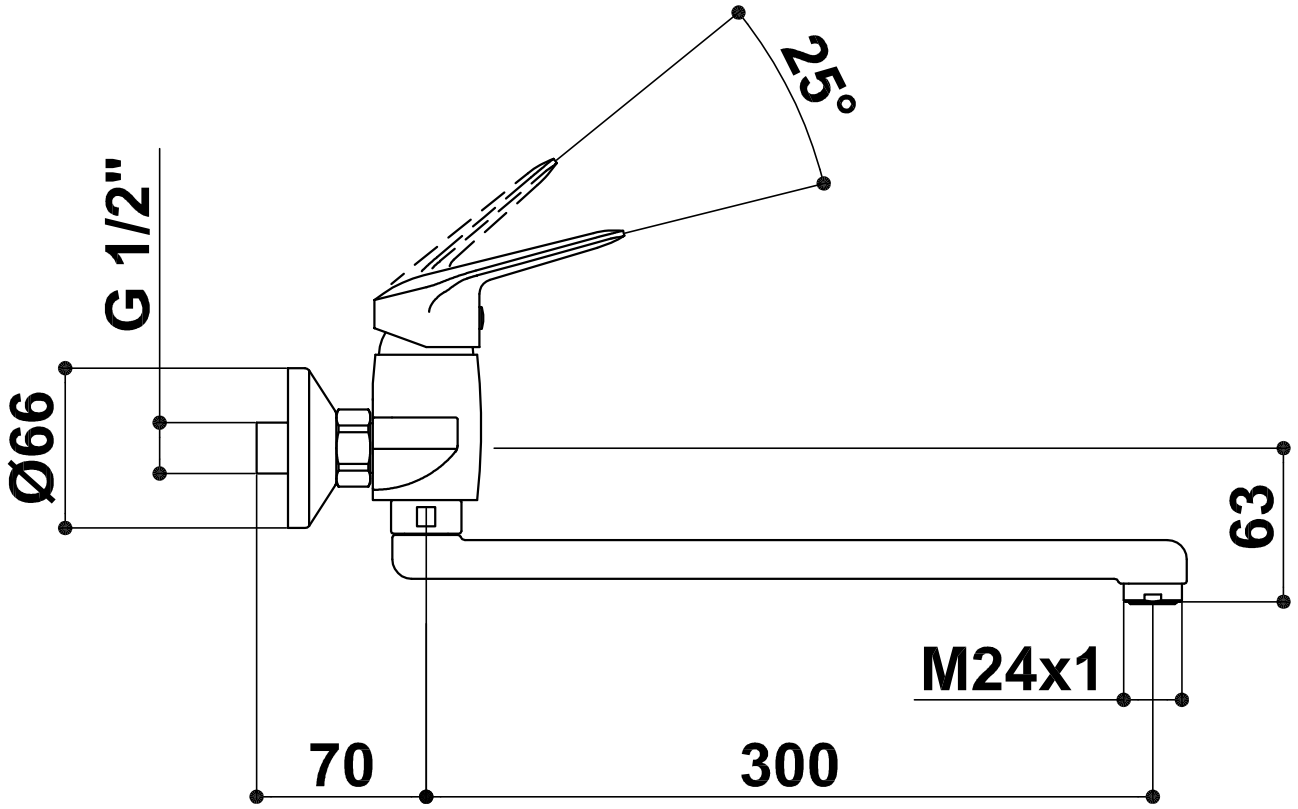
25°
G 1/2"
Ø66
63
M24x1
70
300

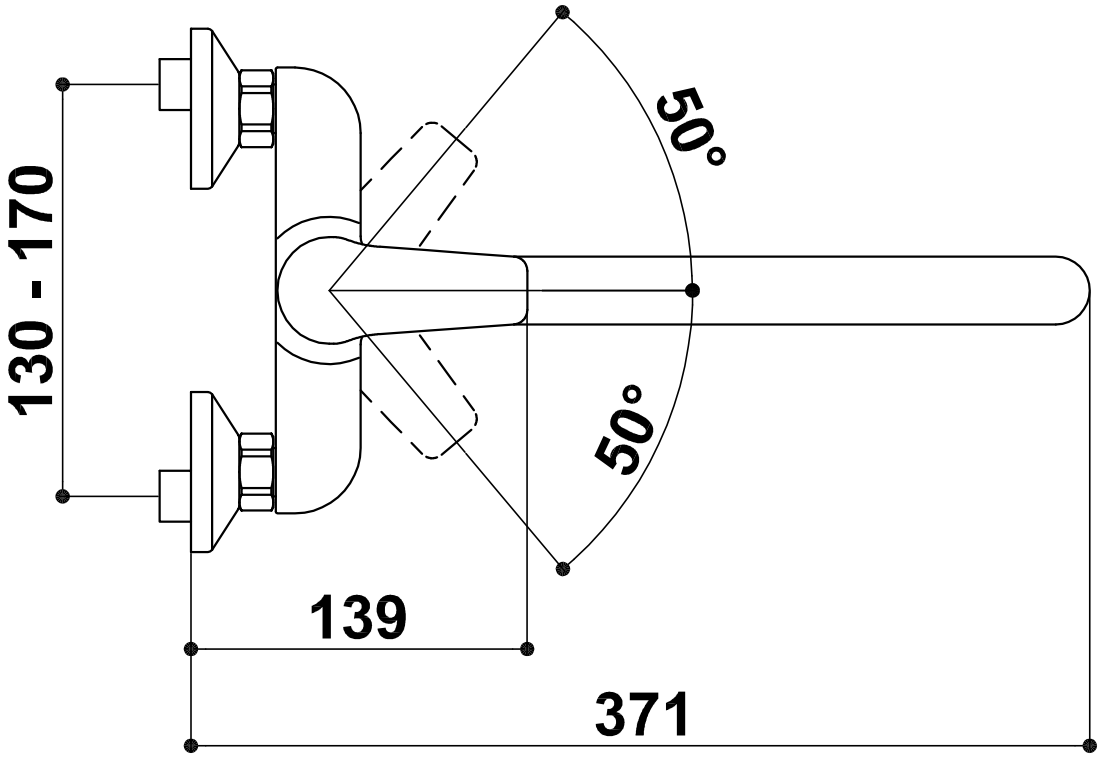
50°
130 - 170
50°
139
371