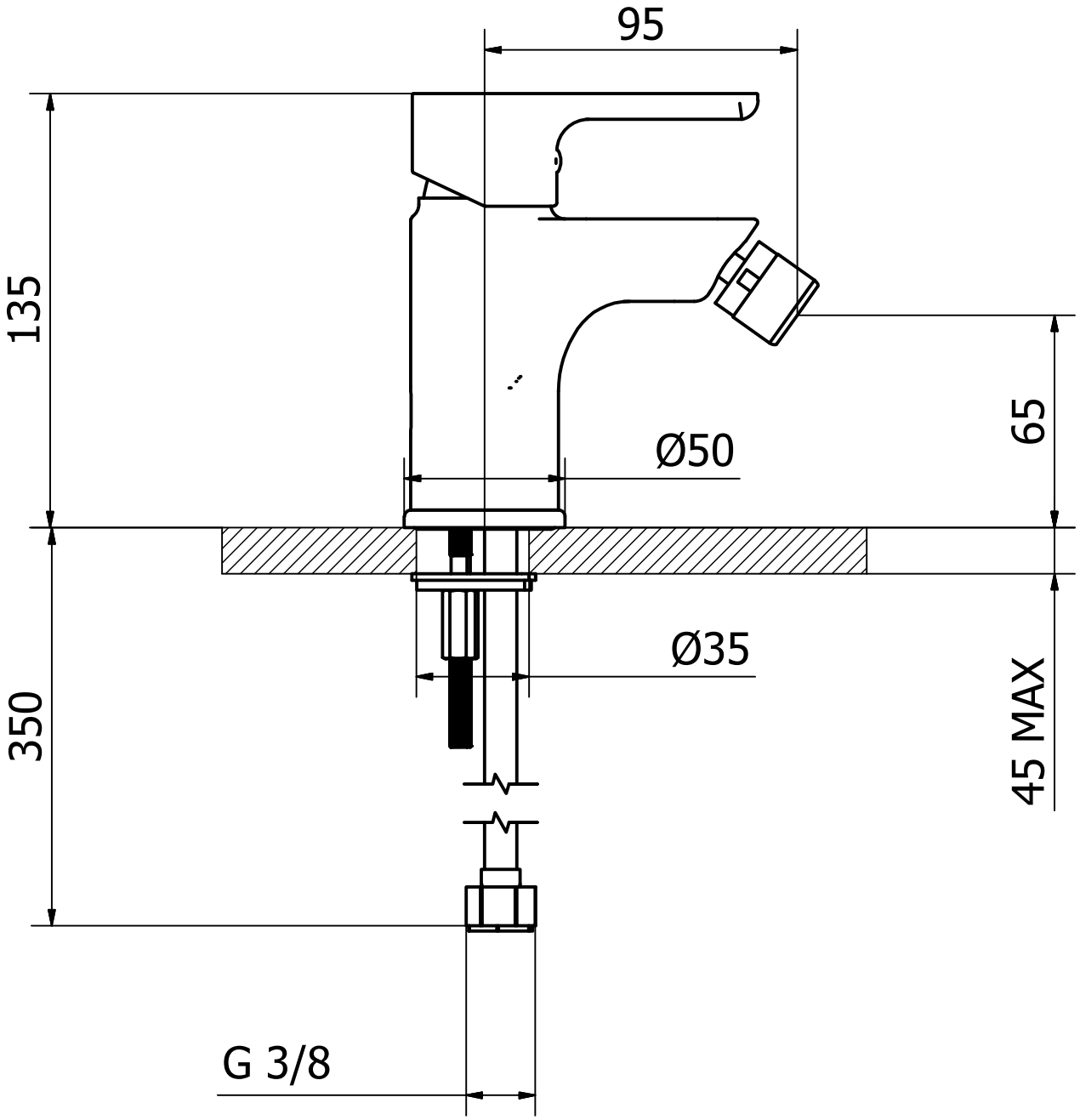
95
135
65
Ø50
Ø35
350
45 MAX
G 3/8