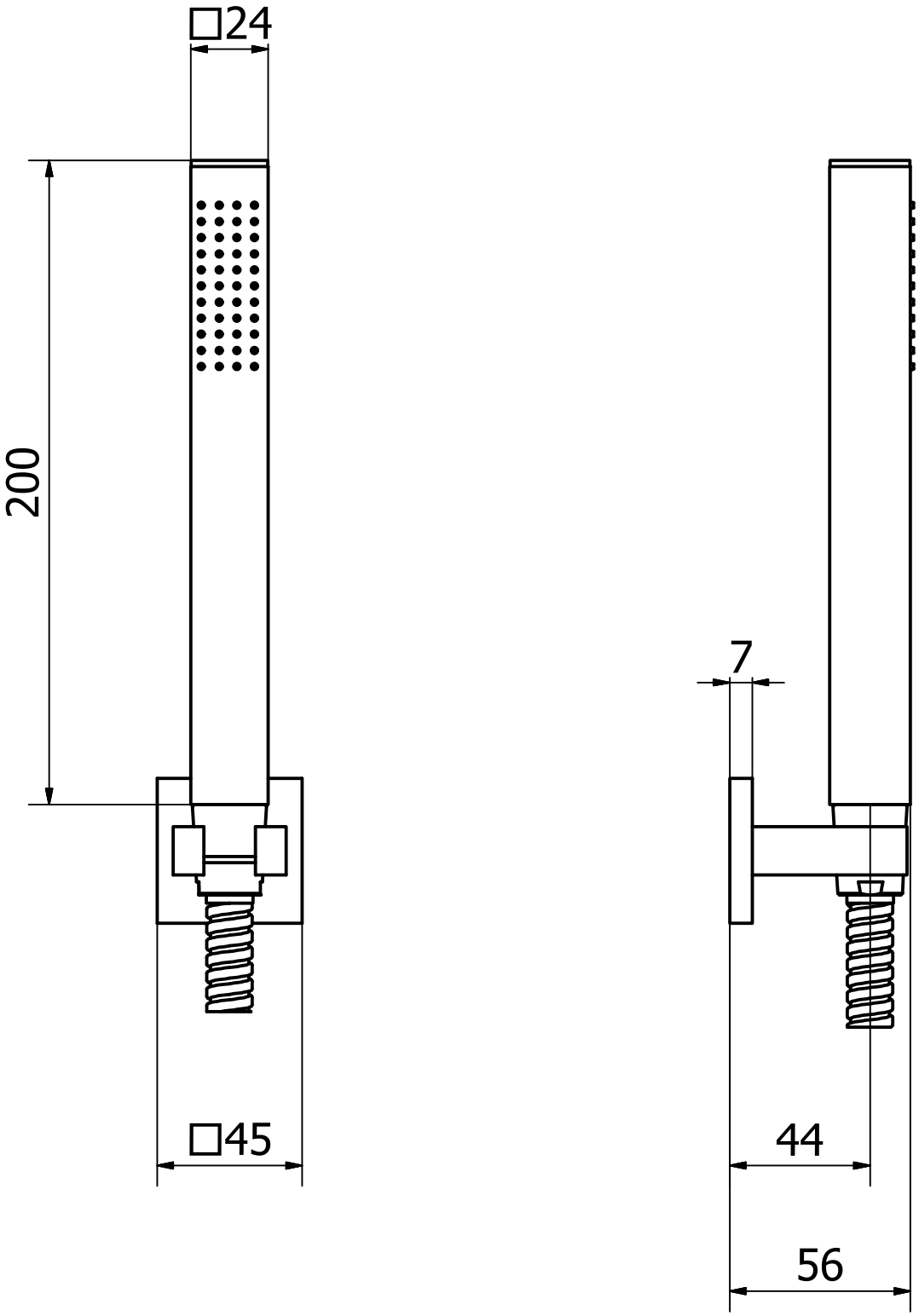
□24
200
□45
7
44
56