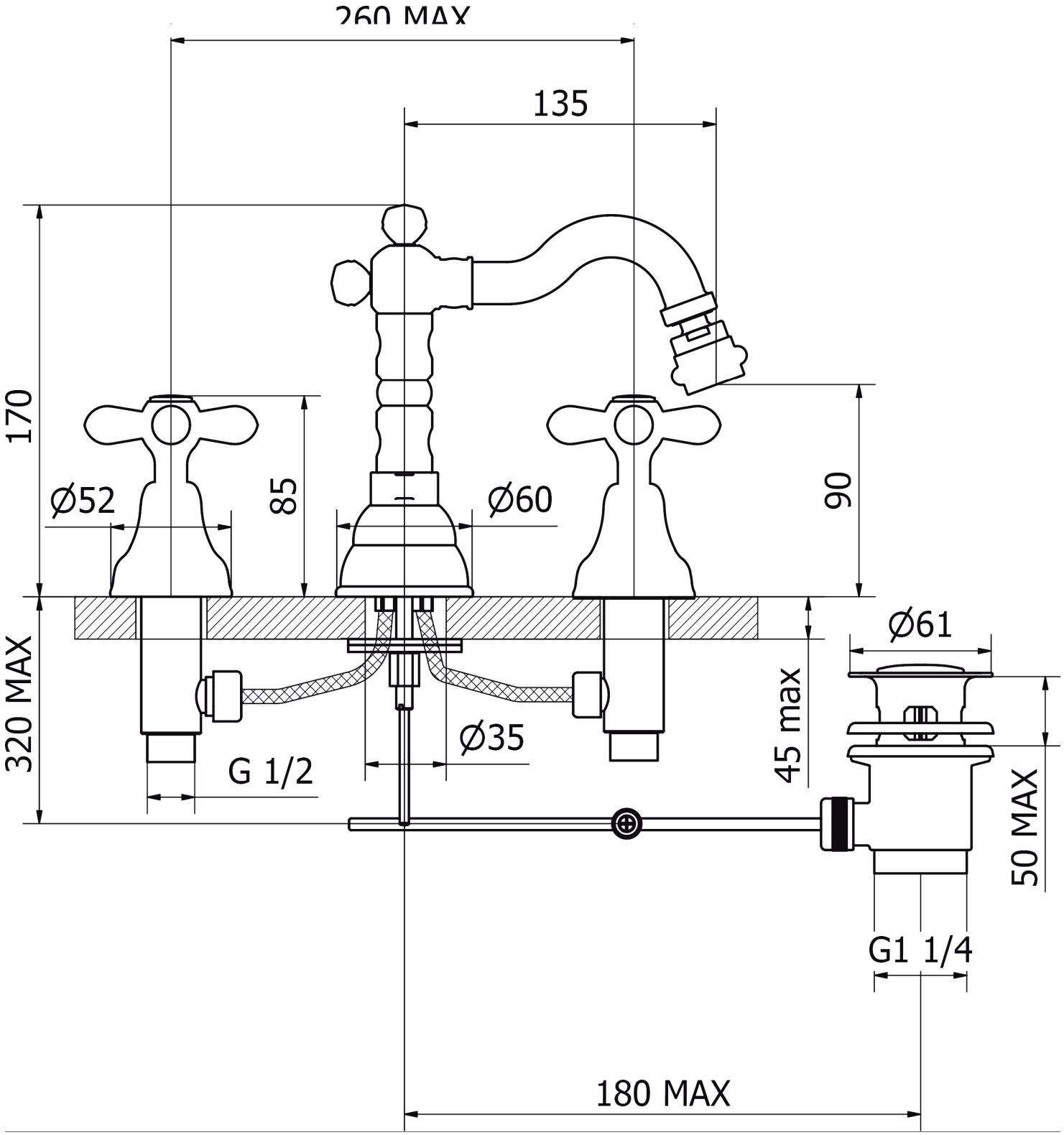
260 MAX
135
170
85
90
Ø52
Ø60
Ø61
320 MAX
45 max
50 MAX
Ø35
G 1/2
G1 1/4
180 MAX